• COURTENAY • SURREY • VICTORIA
VAN ISLE WATER
vanislewater.com

Oase
LIVING WATER



BioPress UVC *1000 /1600 / 2400*

Operating instructions
Notice d'emploi
Instrucciones de uso



- English -

REMINDER

CALL 1-888-627-3435
BEFORE RETURNING TO STORE.

Part	Description	QTY
A	Black hose adapter with nut and seal	2
B	Transparent stepped hose adapter	2
C	Flow indicator	1
D	Nut	3
E	Unit	1
F	Hose clamp	1

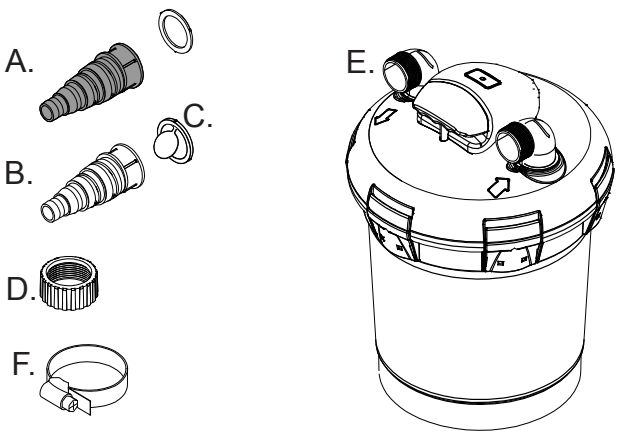

Information about these operating instructions

Welcome to OASE Living Water. You made a great choice with the purchase of this product **BioPress UVC 1000 / 1600 / 2400.** Prior to operating the unit, please read the instructions of use carefully and fully familiarise yourself with the unit. Ensure that all work on and with this unit is only carried out in accordance with these instructions. Please strictly follow the enclosed instructions to ensure safe and correct handling of the product. Keep these instructions in a safe place. Please also hand over the instructions when passing the unit on to a new owner.

WARNINGS AND CAUTIONS SYMBOLS

Symbols used in these instructions

The symbols used in this operating manual have the following meanings:

Risk of injury to persons due to dangerous electrical voltage.
This symbol indicates an imminent danger, which can lead to death or severe injuries if the appropriate measures are not taken.

Risk of personal injury caused by a general source of danger.
This symbol indicates an imminent danger, which can lead to death or severe injuries if the appropriate measures are not taken.

Risk of injury to persons due to broken glass.
This symbol indicates danger, which can lead to severe injuries if the appropriate measures are not taken.

Important information for trouble-free operation.

Intended use

BioPress UVC 1000 / 1600 / 2400, referred to in the following as “unit”, may only be used as specified in the following:

- For operation with clean water.
- For mechanical and biological cleaning of garden ponds
- Operation under observance of the technical data.

The UVC lamp installed in the unit is intended to kill algae and bacteria in the pond water. Even in small doses, its radiation is harmful for eyes and skin. Never use the UVC lamp in a defective housing or outside the housing, or any other purpose other than that intended.

The following restrictions apply to the unit:

- Never use the unit to convey fluids other than water.
- Never run the unit without water.
- Do not use for commercial or industrial purposes.
- Do not use in conjunction with chemicals, foodstuff, easily flammable or explosive substances.

Use other than that intended

This unit can be dangerous and cause harm if not used in accordance with these instructions. Any use not in accordance with these instructions or modification(s) to the unit will void the limited warranty.

Installation

Attention! Dangerous electrical voltage.
Possible consequences: Death or serious injuries.
Protective measures:
- Only operate the unit with the protection hood fitted.
- Ensure that the unit is installed water-tight with a safety distance from the water of a minimum of 6.6 ft (2 m).

Grounding instructions
This appliance must be grounded. In the event of a malfunction or breakdown, grounding will reduce the risk of electric shock by providing a path of least resistance for electric current. This appliance is equipped with a cord having an appliance-grounding conductor and a grounding plug. The plug must be plugged into an appropriate outlet that is installed and grounded in accordance with all local codes and ordinances.

Warning
Improper connection of the appliance-grounding conductor can result in a risk of electric shock. Check with a qualified electrician or service representative if you are in doubt whether the appliance is properly grounded. Do not modify the plug provided with the appliance; if it will not fit the outlet, have a proper outlet installed by a qualified technician.

Install the unit so that it is not exposed to direct sun radiation (max. 104 ºF - 40 ºC).

1. Place the pressure filter in a flood protected position at a distance from the pond edge of at least 6.6 ft (2 m) on firm and level ground. As an alternative, the filter can also be partly buried up to approx. 2 in (5 cm) below the closing clamps.
   - ○ The height difference between the filter lid and the free outlet point should be a maximmum of 6.6 ft (2 m).
   - ○ Ensure unrestricted access to the cover to be able to carry out work on the unit.

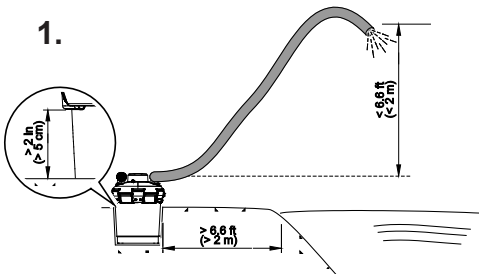

2. Cut the adapter as shown using a hacksaw; consult packaging for tubing size. This helps to avoid pressure loss. (BioPress 1600 / 2400 only)

3. Push the union nuts over the stepped hose adapters, push the tubing on the on the stepped hose adapter, and secure with the hose clips.

4. Insert the flat sealing ring or the O ring into the union nut for the black hose adapter and screw onto the pressure filter inlet.

BioPress 1600 / 2400

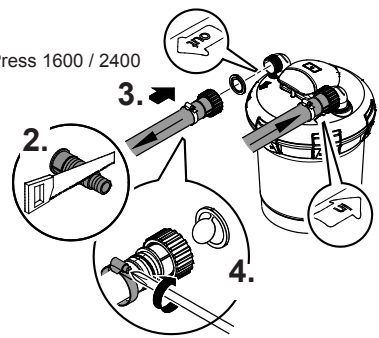

BioPress 1000

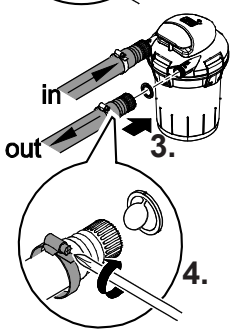

Start-up

Attention! Dangerous electrical voltage.
Possible consequences: Death or serious injuries.
Protective measures:
- Electrical units and installations with a rated voltage of U > 12 V AC or U >30 V DC located in the water: Isolate the units and installations (switch off and disconnect from the power supply) before reaching into the water.
- Isolate the unit before starting any work.
- Secure the unit to prevent unintentional switching on.

Attention! Never operate the unit with a water pressure of more than 2.9 psi (0.2 bar)

Important:

- Switch the pump on first, then the UVC clarifying unit.
- Do not operate the unit without water flowing through.
- The unit switches on automatically when power connection is established.

1. **Switching on:** Connect power plug to the socket.
   - ○ The Light Indicator is lit.

   Note:
   - ○ After a new installation, the unit will reach its full biological cleaning effect after a few weeks.
   - ○ The full effect on bacteria is only reached as at a water temperature of 50 °F (+ 10 °C).
   - ○ In the event of overheating, the installed temperature monitor switches the UVC lamp off automatically, the lamp automatically switches on again once cooled down.
   - ○ Check all connections for leaks.

2. **Switching off:** Disconnect the power plug.

BioPress 1600 / 2400

1.

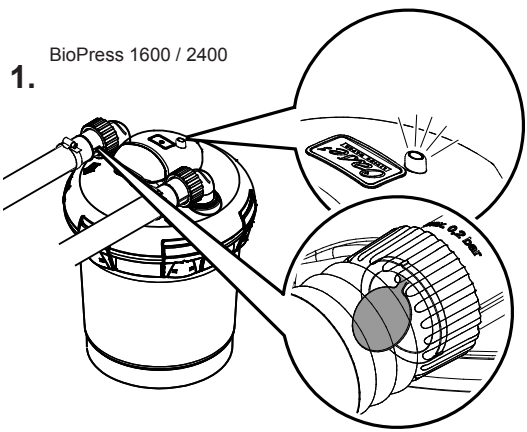

BioPress 1000

1.

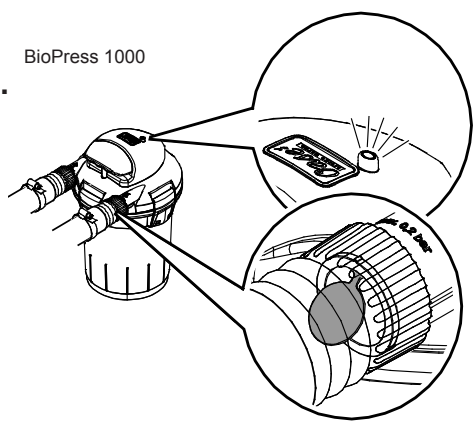

Questions, problems, missing parts?
Before returning to your retailer, call us at 1-866-627-3435, 8 a.m.-6 p.m., EST, Monday-Friday, or email us at customercare@oase-livingwater.com. Or visit our website at www.oase-livingwater.com

Maintenance and cleaning

Attention! Dangerous electrical voltage.
Possible consequences: Death or serious injuries.
Protective measures:
- Electrical units and installations with a rated voltage of U > 12 V AC or U >30 V DC located in the water: Isolate the units and installations (switch off and disconnect from the power supply) before reaching into the water.
- Isolate the unit before starting any work.
- Secure the unit to prevent unintentional switching on.

Note:
- Check and clean the water outlet into the pond at regular intervals.
- Clean the filters at regular intervals (e.g. every four weeks), however, at the latest when cloudy or dirty water from the water outlet returns to the garden pond.
- Carry out quick cleaning first. Should this prove insufficient, clean the entire unit.
- A blocked filter could lead to leakages.
- Never use chemical cleaning agents.

Quick cleaning

1. Switch off the filter pump
  - ○ Remove hose from the filter outlet by twisting off the union nut.
  - ○ Remove hose from the filter inlet by twisting off the union nut and screw on the filter outlet.

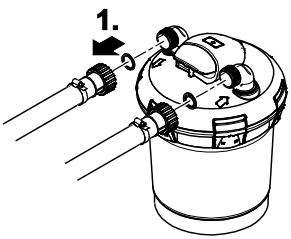

BioPress 1600 / 2400

2. Screw a dirt drain hose with stepped hose adapter on the filter inlet.

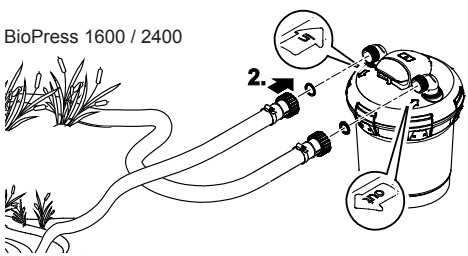

- Switch on the filter pump.

BioPress 1000

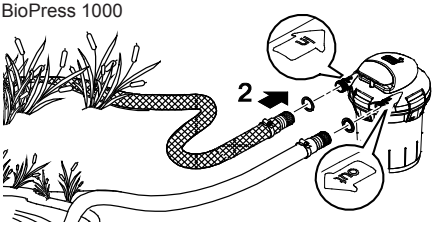

3. Vigorously pull on the cleaning handle and “pump” several times. In this manner, the foam filters are mechanically cleaned until the draining water is clear.

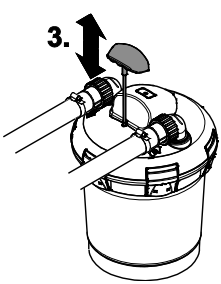

- Switch off the filter pump.
- Remove the dirt drain hose and correctly reconnect the hoses for normal operation.

Maintenance and cleaning (cont.)

Full cleaning

1. Disconnect all hoses by twisting off the union nuts.

2. Open the closing clamps of the filter container.
   - ○ BioPress 1000: Hold the filter container at the hold-down element and lift off cover including the foam filter package.
   - ○ BioPress 1600/2400: Lift off cover including foam filter package.

3. Lift off cover including foam filter package.

BioPress 1600 / 2400

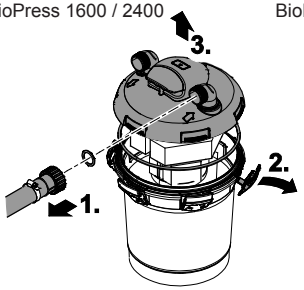

BioPress 1000

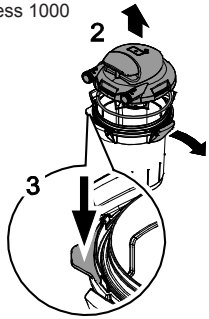

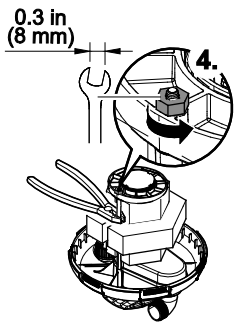

4. Place the cover upside down onto a soft, clean surface, so that the foam filters with the press ring face up.
   - ○ Remove the press ring by undoing the nut from the pulling rod.
   - ○ To remove the nut, hold the pulling rod using combination pliers.

Note: Do not pull the pulling rod out of the cover.

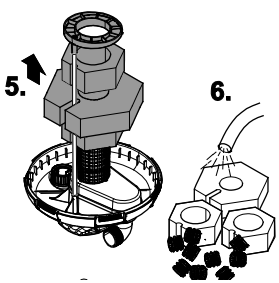

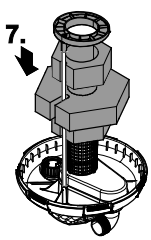

5. Pull off the foam filters.

6. Clean under running water by vigorously compressing and releasing.
   - ○ Clean the container, cover with meshed tube and press ring under running water.

7. Push on foam filters so that the pulling rod rests in the recess of the foam filters.

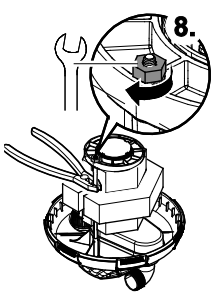

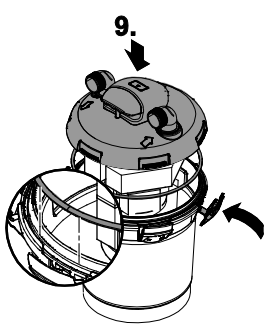

8. Fit the pressing ring with the rod guidance pointing down, and screw the nut onto the pulling rod.
   - ○ To tighten the nut, hold the pulling rod using combination pliers.
   - ○ Ensure that the meshed tube fits completely in the ring diameter.
   - ○ Remove the cover sealing ring from the container and check for damage; clean or replace, and place on the top container rim.
9. Press on the cover including the foam filter package, allow the closing clamps to engage.
   - ○ Perform a quick cleaning (Section: Quick cleaning).

Questions, problems, missing parts?
Before returning to your retailer, call us at 1-866-627-3435, 8 a.m.-6 p.m., EST, Monday-Friday, or email us at customercare@oase-livingwater.com. Or visit our website at www.oase-livingwater.com

Cleaning the quartz glass / Replacing the UVC lamp

Attention! Ultra-violet radiation.
Possible consequences: Eye or skin injury from burns
Protective measures:
- Never operate the UVC lamp outside its housing.
- Never operate the UVC lamp in a housing that is defective

Danger: Ultraviolet radiation.
Do not expose eyes to lamp rays.
Disconnect power before servicing or replacing lamp.
Replace lamp only with lamp rated 9 watts:

Warning: To reduce the risk of electric shock - Connect only to a circuit that is protected by a ground-fault circuit interrupter (GFCI)

For indoor and outdoor household use

Attention! Breakable glass
Possible consequences: Injury to your hands caused by cuts
Protective measures: Handle the quartz glass and UVC lamp with care.

Note!
For safety reasons the UVC lamp can only be switched on when the unit head has been correctly fitted into the casing.

Opening the UCV clarifying unit

1. Remove the cover from the UVC clarifying unit.
   - ○ Turn the UVC clarifying unit counter-clockwise up against the stop (bayonet closure), then carefully pull out of the filter cover including the O ring.
2. Loosen the self-tapping screw until the the screw tip is sunk in the housing of the clamping screw.
3. Unscrew the clamping screw counter-clockwise.

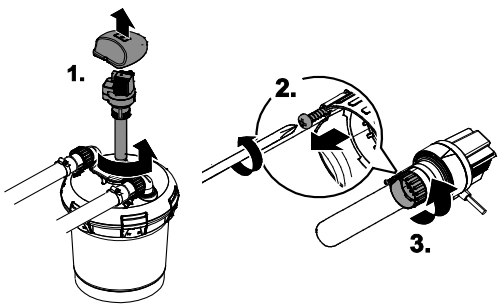

4. Remove the quartz glass including the O ring towards the front with a slight turning movement.
   - ○ Check the quartz glass and the O ring for damage and replace, if necessary.
   - ○ Clean the quartz glass outer face with a moist cloth.

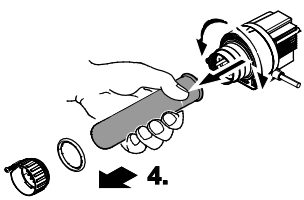

Cleaning the quartz glass / Replacing the UVC lamp (cont.)

Replacing the UVC lamp

Important:

- Only use lamps the identification and capacity data of which correspond to the information on the type plate.
- For an optimum filter performance, we recommend to replace the UVC lamp every year after approx. 8,000 operating hours.

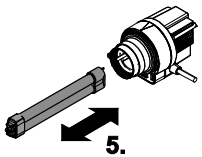

5. Pull out and replace the UVC lamp.

Assembly of the UVC clarifying unit

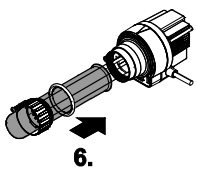

6. Insert the quartz glass including the O ring against the stop in the unit head.
- ○ Press the O ring into the gap between unit head and quartz glass.

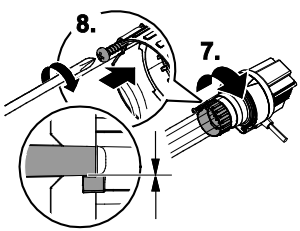

7. Tighten the clamping screw clockwise up to the stop.
8. Tighten the self-tapping screw.

9. Check the O-Ring at the unit head for damage and replace, if necessary.
- ○ Carefully push the unit head into the housing while applying slight pressure. Ensure that the tenons at the housing engage in the grooves of the bayonet closure.
- ○ Turn the unit head clockwise against the stop while applying slight pressure.
- ○ Refit the cover for the UVC pre-clarifying unit.

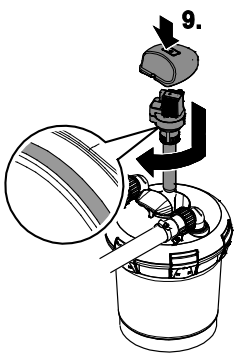

Storage/Winterization

- Pull out and replace the UVC lamp (Section: Replacing the UVC lamp).
- Put the unit out of operation at water temperatures below 46 °F (8 °C) or, at the latest, when freezing temperatures are to be expected.
- Drain and thoroughly clean the unit, check for damage.
- Remove, clean, dry and store all filters in a frost-free environment.
- Ensure that the storage place is inaccessible to children.
- Cover the filter container such that the ingress of rain water is excluded.
- Drain all hoses, pipes and connections.

Wear parts

The UVC lamp, the quartz glass and the filters are wear parts and are excluded from the warranty.

Disposal



Do not dispose of this unit with domestic waste! Disable the unit beforehand by cutting off the cables. Further information about the recycling of this product can be obtained from your local municipal authority.

Troubleshooting

Issue	Cause	Solution
The unit performance is not satisfactory	Unit has been in operation only for a short time	The complete biological cleaning effect is only achieved after several weeks
	Water extremely soiled	Remove algae and leaves from the pond, change the water
	Excessive fish and animal population	Guide value: approx. 2 ft (60 cm) fish length in 265 gal (1 m³) pond water
	Foam filters soiled	Clean filters
	Quartz glass tube soiled	Remove UVC and clean quartz glass
	UVC lamp capacity exhausted	Replace the lamp after approx. 8,000 operating hours
UVC lamp display is not lit	Power supply of the UVC not connected	Connect UVC power plug
	UVC lamp defective	Replace the UVC lamp
	Connection defective	Check electrical connection
	UVC overheated	UVC automatically switches on when cooled down
No water outlet from the pond inlet	Pump power supply not connected	Connect pump power supply
	Pond inlet blocked	Clean pond inlet
	Filter container/pump housing clogged	Clean filter container/pump housing

RAPPEL

APPELEZ LE 1-866-627-3435
AVANT DE RETOURNER AU MAGASIN.

Pièce	Description	Quant.
A	Embout universel noir avec écrou et joint	2
B	Embout universel transparent	2
C	Indicateur de débit	1
D	écrou	3
E	Appareil	1
F	Collier de serrage	1

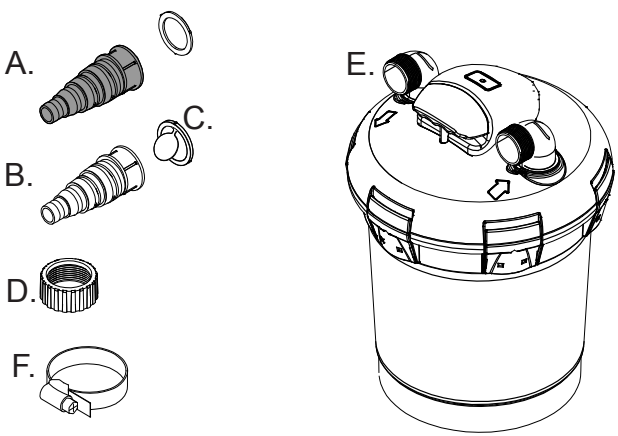

Informations sur le mode d'emploi

Bienvenue à OASE Living Water. L'achat de votre **BioPress 1000 / 1600 / 2400** constitue un excellent choix. Avant d'utiliser la pompe, lisez les instructions attentivement et familiarisez-vous parfaitement avec l'appareil. Assurez-vous que tout travail effectué sur cet appareil et toute utilisation sont conformes aux instructions qui suivent. Suivez ces instructions à la lettre afin de vous assurer d'une manutention de l'appareil adéquate et sans risque. Conservez ces instructions dans un endroit sûr et remettez-les au nouveau propriétaire si vous transmettez l'appareil.

Questions, problèmes, pièces manquantes ?
Avant de retourner chez votre détaillant, appelez au 1 866 627-3435, entre 8 h et 18 h, heure de l'Est, ou encore envoyez-nous un courriel à l'adresse customercare@oase-livingwater.com. Vous pouvez aussi consulter notre site web au www.oase-livingwater.com

PICTOGRAMMES DE PRÉCAUTIONS ET MISES EN GARDE

Pictogrammes utilisés dans ces instructions

Les pictogrammes utilisés dans ce manuel d'utilisation ont les significations suivantes :

Risque de blessures aux personnes en raison de la tension électrique dangereuse.
Ce pictogramme indique un danger imminent pouvant entraîner la mort ou des blessures graves si les mesures appropriées ne sont pas prises.

Risque de blessures aux personnes en raison d'un danger d'ordre général.
Ce pictogramme indique un danger imminent pouvant entraîner la mort ou des blessures graves si les mesures appropriées ne sont pas prises.

Risque de blessure aux personnes en raison de bris de verre.
Ce symbole indique un danger-pouvant entraîner de graves blessures si les mesures appropriées ne sont pas prises.

Renseignements importants pour un bon fonctionnement.

Utilisation prévue

BioPress 1000 / 1600 / 2400 , désignés ci-après comme « l'appareil », peuvent être utilisés seulement comme indiqué dans les points suivants :

- Pour une utilisation avec de l'eau propre.
- Pour le nettoyage mécanique et biologique d'étangs ou de bassins de jardin.
- Fonctionnement en respect avec les données techniques.

La lampe UVC intégrée dans l'appareil sert à détruire les algues et les bactéries se trouvant dans l'eau du bassin/de l'étang. Son rayonnement est dangereux pour les yeux et la peau, même à faibles doses. La lampe UVC ne doit jamais être utilisée dans un boîtier défectueux, ni en dehors de son boîtier, ni à d'autres fins que celles prévues par sa finalité.

Les restrictions suivantes s'appliquent à l'appareil :

- Cett appareil a été conçu pour une utilisation avec de l'eau seulement.
- Ne jamais faire fonctionner l'appareil sans eau.
- Ne pas utiliser à des fins commerciales ou industrielles.
- Ne pas utiliser avec des produits chimiques, des aliments ou des substances facilement inflammables ou explosives.
- Ne pas relier au système d'approvisionnement en eau domestique.

Utilisation non conforme

Cet appareil peut être dangereux et causer des dommages s'il n'est pas utilisé conformément aux instructions qui suivent. Toute utilisation non conforme à ces instructions ou toute modification à l'appareil annulera la garantie.

Installation

Attention ! Tension électrique dangereuse.
Conséquences possibles : mort ou blessures graves.
Mesures de protection :
- N'utiliser l'appareil qu'avec le capot de protection.
- Placer l'appareil à une distance de sécurité d'au moins 2 m de l'eau, à l'abri de toute inondation.

Instructions de mise à la terre
Cet appareil doit être mis à la terre. En cas de défaut ou de panne, la mise à la terre réduit le risque de décharge électrique en offrant une voie de moindre résistance au courant. Cet appareil possède un câble équipé d'un fil de terre et d'un connecteur doté d'un contact de protection. Ce connecteur doit être branché à une prise électrique appropriée, installée avec une liaison de mise à la terre conformément aux normes et lois locales.
AVERTISSEMENT
Un branchement non conforme du câble de mise à la terre peut causer des décharges électriques. Si l'on n'est pas sûr d'avoir mis l'appareil à la terre de manière conforme, faitre appel à un électricien spécialisé ou à un employé du service à la clientèle. N'apporter aucun changement au connecteur fourni avec l'appareil. Si le connecteur n'entre pas dans la prise, faire installer une prise adaptée par un technicien qualifié.

Installer l'appareil de façon à ce qu'il ne soit pas exposé directement aux rayons du soleil (max. 40 °C — 104 °F).

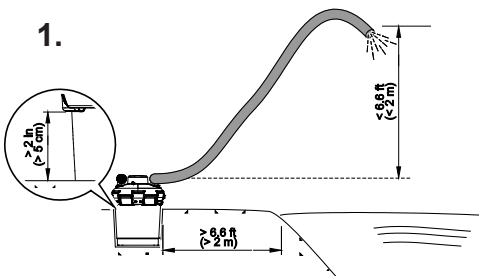

1. Placer le filtre sous pression à l'abri de toute inondation à au moins 2 m de la berge de l'étang ou du bassin sur un support stable et plat. Le filtre peut être également enterré jusqu'à env. 5 cm en dessous des fixations de verrouillage.
- ○ La différence de hauteur entre le couvercle du filtre et le point de sortie ne doit pas dépasser 2 m
- ○ Veiller à laisser un accès libre au couvercle afin de pouvoir effectuer des travaux sur l'appareil.

BioPress 1600 / 2400

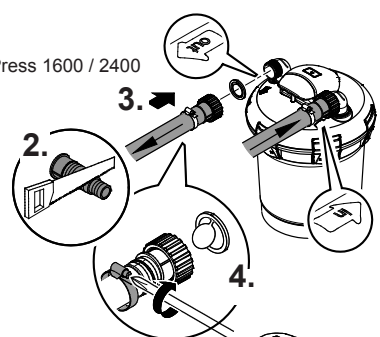

2. Raccourcir les embouts à étages pour que l'ouverture de raccordement corresponde bien au diamètre du tuyau. Ceci permet d'éviter des pertes de pression. (BioPress 1600 / 2400)

3. Faire passer les écrous-raccords par les embouts à étages,enfoncer les tuyaux sur les embouts universels ou bien les visser et les bloquer avec des colliers de serrage.

4. Placer le joint d'étanchéité plat ou le joint torique dans les écrous-raccords pour l'embout de tuyau noir et les visser à l'entrée du filtre sous pression.

BioPress 1000

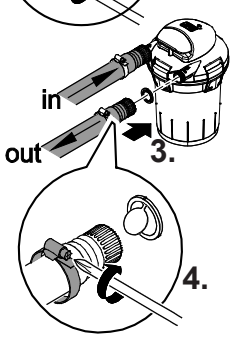

Questions, problèmes, pièces manquantes ?
Avant de retourner chez votre détaillant, appelez au 1 866 627-3435, entre 8 h et 18 h, heure de l'Est, ou encore envoyez-nous un courriel à l'adresse customercare@oase-livingwater.com. Vous pouvez aussi consulter notre site web au www.oase-livingwater.com

Démarrage

Attention ! Tension électrique dangereuse.
Conséquences possibles : mort ou risque de blessures.
Mesures de protection :
- Les appareils et équipements électriques situés dans l'eau dont la tension nominale est U > 12 V AC ou U >30 V DC : isoler les appareils et équipements électriques (mettre hors circuit et retirer la fiche de la prise électrique) avant de pénétrer dans l'eau.
- Isoler l'appareil avant d'y effectuer tout travail.
- Sécuriser l'appareil dans le but d'empêcher une mise en marche involontaire.

Attention ! Ne jamais utiliser l'appareil sous une pression d'eau supérieure à 2.9 psi (0.2 bar) !

Important :
- Mettre tout d'abord la pompe en circuit, puis l'appareil de préclarification à UVC.
- Ne pas utiliser l'appareil sans débit d'eau.
- L'appareil se met en marche automatiquement lorsque la connexion électrique est établie.

1. Mise en circuit : brancher la prise de secteur dans la prise de courant.

○ Le voyant lumineux s'allume.

REMARQUE :
○ Dans le cas d'une nouvelle installation, l'appareil n'atteint sa pleine capacité d'épuration biologique qu'après quelques semaines.
○ Les bactéries ne sont pleinement efficaces qu'à partir d'une température de l'eau de 10 °C (50 °F).
○ Le contrôleur de température intégré coupe automatiquement la lampe UVC en cas de surchauffe et la rallume automatiquement après refroidissement.

Vérifier l'étanchéité de tous les raccordements.

2. Mise hors circuit : retirer la fiche de la prise de courant.

1. BioPress 1600 / 2400

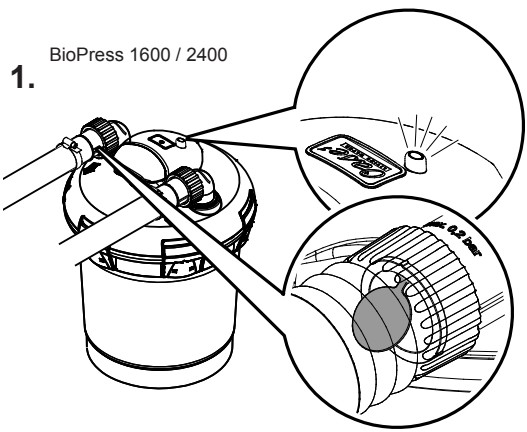

1. BioPress 1000

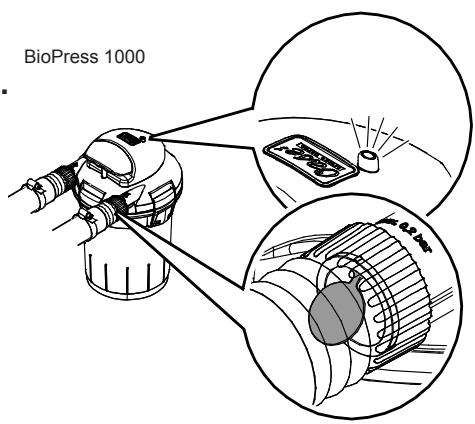

Entretien et nettoyage

Attention ! Tension électrique dangereuse.
Conséquences possibles : mort ou risque de blessures.
Mesures de protection :
- Les appareils et équipements électriques situés dans l'eau dont la tension nominale est U > 12 V AC ou U >30 V DC : isoler les appareils et équipements électriques (mettre hors circuit et retirer la fiche de la prise électrique) avant de pénétrer dans l'eau.
- Isoler l'appareil avant d'y effectuer tout travail.
- Sécuriser l'appareil dans le but d'empêcher une mise en marche involontaire.

Remarque :
- Contrôler et nettoyer régulièrement l'écoulement de l'eau dans l'étang ou le bassin.
- Nettoyer les éléments filtrants régulièrement (par ex. toutes les quatre semaines), au plus tard lorsque de l'eau trouble ou sale s'écoule de la sortie d'eau vers l'étang ou le bassin.
- Effectuer tout d'abord un nettoyage rapide. Si cela ne suffit pas, effectuer un nettoyage complet.
- Le système peut perdre son étanchéité si un filtre est obstrué.
- N'utiliser aucun produit nettoyant chimique.

Nettoyage rapide

1. Mettre la pompe hors circuit.
- ○ Retirer le tuyau de sortie du filtre en tournant l'écrou de raccordement.
- ○ Retirer le tuyau d'entrée du filtre en dévissant l'écrou de raccordement et le visser sur la sortie du filtre

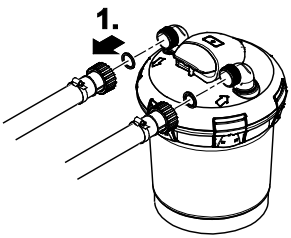

BioPress 1600 / 2400

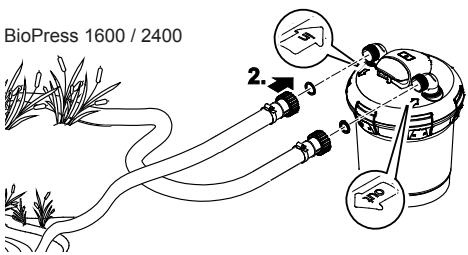

2. Visser un tuyau d'écoulement de saletés avec embout universel sur l'entrée du filtre.

- Mettre la pompe de filtration en circuit.

BioPress 1000

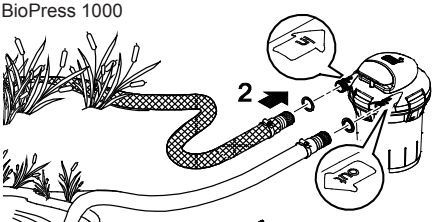

3. Tirer fortement la poignée de nettoyage et « pomper » plusieurs fois. Les mousses filtrantes sont ainsi nettoyées mécaniquement jusqu'à ce que l'eau qui s'écoule soit claire.

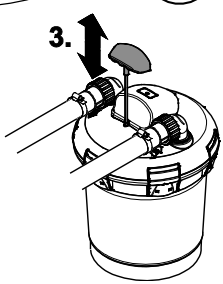

- Mettre la pompe hors circuit.

- Retirer le tuyau d'écoulement de la saleté et raccorder correctement les tuyaux pour l'utilisation normale.

Questions, problèmes, pièces manquantes ?
Avant de retourner chez votre détaillant, appelez au 1 866 627-3435, entre 8 h et 18 h, heure de l'Est, ou encore envoyez-nous un courriel à l'adresse customercare@oase-livingwater.com. Vous pouvez aussi consulter notre site web au www.oase-livingwater.com

Entretien et nettoyage (suite)

Nettoyage complet

1. Retirer tous les tuyaux en desserrant les contre-écrous.

2. Ouvrir les fixations de verrouillage du récipient de filtrage.
- ○ BioPress 1000 : maintenir le réservoir du filtre à l'élément de retenue et soulever le couvercle y compris les mousses filtrantes.
- ○ BioPress 1600/2400 : soulever le couvercle et les mousses filtrantes.

3. Soulever le couvercle et les mousses filtrantes.

4. Poser le couvercle à l"envers sur une surface propre et lisse, de manière à ce que les mousses filtrantes et l'anneau de pression soient orientés vers le haut.
- ○ Retirer l'anneau de pression en retirant l'écrou de la tige de traction.
- ○ Pour desserrer l'écrou, maintenir la tige de traction avec une pince universelle.

REMARQUE : ne pas sortir la tige de traction du couvercle.

5. Retirer les mousses filtrantes.

6. Rincer à l'eau courante en les pressant fermement.
- ○ Rincer à l'eau courante le réservoir, le couvercle avec le tube grillagé et l'anneau de pression.

7. Faire glisser les mousses filtrantes de telle sorte que la tige de traction se trouve dans le renfoncement des mousses filtrantes.

8. Placer l'anneau de pression avec le guidage de tige vers le bas et le visser avec l'écrou sur la tige de traction.
- ○ Pour serrer l'écrou à fond, maintenir la tige de traction avec une pince universelle.
- ○ Le tube grillagé doit se trouver entièrement dans le diamètre de l'anneau.
- ○ Retirer le joint du couvercle du récipient et vérifier la présence éventuelle de détériorations, le nettoyer ou le remplacer et le poser sur le bord supérieur du récipient.

9. Poser le couvercle avec les mousses filtrantes sur le récipient et exercer une pression sur celui-ci; enclencher les fixations de verrouillage.
- ○ Effectuer un nettoyage rapide (voir Nettoyage rapide).

BioPress 1600 / 2400

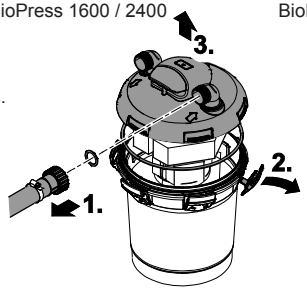

BioPress 1000

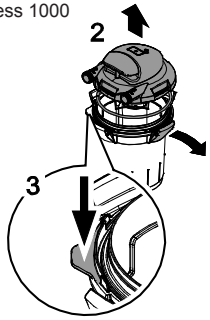

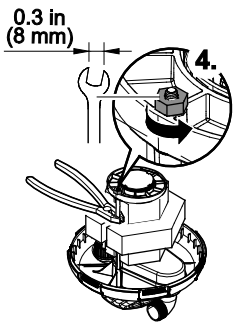

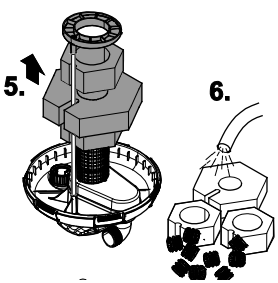

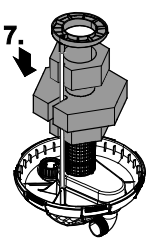

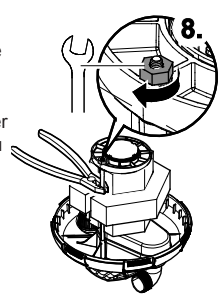

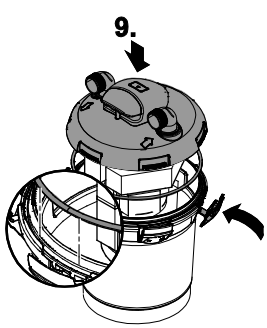

Nettoyer le verre de quartz / Remplacer la lampe UVC

Attention ! Rayons ultraviolets.
Conséquences possibles : risque de blessures aux yeux ou à la peau par brûlure.
Mesures de protection :
- Ne jamais faire fonctionner la lampe UVC en dehors du boîtier.
- Ne jamais faire fonctionner la lampe UVC dans un boîtier défectueux.

Danger : rayonnement ultraviolet.
Ne jamais exposer les yeux au rayonnement de la lampe.
Toujours couper l'alimentation électrique avant l'entretien ou le remplacement de la lampe.
Remplacer la lampe uniquement par une lampe d'une puissance de 9 Watts.

Avertissement : pour réduire le risque de décharge électrique - raccorder uniquement à un circuit électrique protégé par un disjoncteur à courant de défaut. (disjoncteur FI)

Pour usage domestique, à l'intérieur et à l'extérieur.

Attention ! Verre fragile.
Conséquences possibles : Blessure aux mains par coupure.
Mesures de protection : manipuler le verre de quartz et la lampe UVC avec précaution.

Remarque !
Pour des raisons de sécurité, la lampe UVC ne peut être allumée que si la tête de l'appareil a été correctement encastrée dans le boîtier.

Ouverture de l'appareil de préclarification à UVC

1. Retirer la chape de l'appareil de préclarification à UVC.
   - Tourner l'appareil de préclarification à UVC dans le sens antihoraire jusqu'à la butée (verrouillage à baïonnette) et le retirer prudemment avec le joint torique hors du couvercle du filtre.
2. Desserrer la vis Parker jusqu'à ce que la pointe de la vis soit immergée dans le logement de la vis de serrage.
3. Dévisser la vis de serrage dans le sens antihoraire.

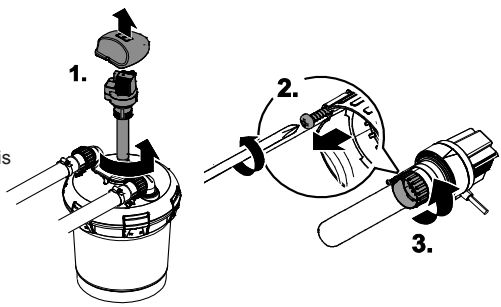

4. Tirer sur le verre de quartz et le joint torique vers l'avant en exerçant un léger mouvement de rotation.
   - Vérifier la présence éventuelle de détériorations du verre de quartz et du joint torique et, le cas échéant, les remplacer.
   - Nettoyer l'extérieur du verre de quartz avec un chiffon humide.

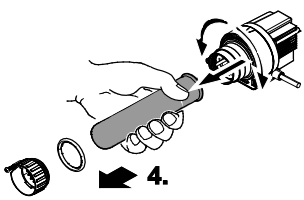

Ouverture de l'appareil de préclarification à UVC (suite)

Remplacement de la lampe UVC

Important :

- N'employer que des lampes dont la désignation et la puissance correspondent aux indications fournies sur la plaque signalétique.
- Pour un rendement de filtrage optimal, il est nécessaire de remplacer la lampe UVC après environ 8000 heures de service.

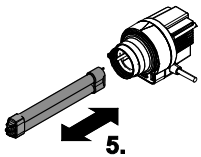

5. Retirer et remplacer la lampe UVC.

Assemblage de l'appareil de préclarification à UVC

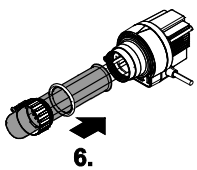

6. Insérer le verre de quartz et le joint torique jusqu'à la butée dans la tête de l'appareil .
  ○ Le joint torique doit être pressé dans la fente comprise entre la tête de l'appareil et le verre de quartz.

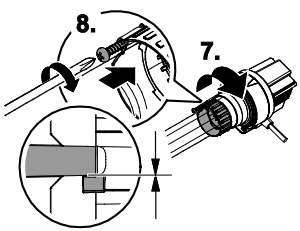

7. Tourner la vis de serrage dans le sens horaire jusqu'à la butée.

8. Serrer à fond la vis Parker.

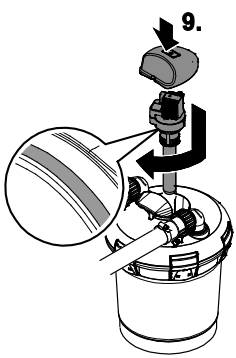

9. Vérifier la présence éventuelle de détériorations du joint torique sur la tête de l'appareil et le remplacer, le cas échéant.
  ○ Faire glisser prudemment et avec une légère pression la tête de l'appareil dans le boîtier. Les ergots du boîtier doivent s'engager dans les rainures du verrouillage à baïonnette.
  ○ Tourner la tête de l'appareil dans le sens horaire jusqu'à la butée en exerçant une légère pression.
  ○ Remettre en place la chape de l'appareil de préclarification à UVC.

Entreposage/hivernage

- Retirer et remplacer la lampe UVC (section Remplacer la lampe UVC)..
- Cesser le fonctionnement de l'appareil lorsque la température de l'eau atteint 8 °C (46 °F) ou, au plus tard, lorsque des températures sous le point de congélation sont prévues.
- Nettoyer l'appareil à fond et vérifier s'il présente des dommages.
- S'assurer que l'endroit où l'appareil sera entreposé est hors d'atteinte des enfants.
- Retirer, nettoyer, sécher et entreposer tous les filtres dans un endroit à l'épreuve du gel.
- Couvrir le réservoir du filtre de façon à ce qu'il soit à l'abri de la pluie.
- Vider tous les tuyaux, boyaux et raccords.

Pièces d'usure

Les lampes UVC, le verre de quartz et les filtres sont des pièces d'usure et sont exclus de la garantie.

Élimination



Ne pas jeter cet appareil avec les déchets domestiques ! Désactiver préalablement l'appareil en coupant les câbles.
On peut obtenir plus d'informations sur le recyclage de ce produit auprès des autorités municipales.

Dépannage

Problème	Cause	Solution
Le rendement de l'appareil n'est pas satisfaisant	L'appareil n'est en service que depuis peu de temps	L'effet de nettoyage biologique complet n'est atteint qu'après quelques semaines
	L'eau est extrêmement sale	Retirer les algues et les feuilles du bassin ou de l'étang, remplacer l'eau
	La quantité de poissons et d'animaux est trop élevée	Valeur indicative : env. 60 cm de longueur de poisson pour 1 m³ d'eau de bassin
	Les mousses filtrantes sont encrassées	Nettoyer les éléments filtrants
	Le tube en verre de quartz est sale	Démonter la lampe UVC et nettoyer le verre de quartz
	La lampe UVC est épuisée	Il est nécessaire de remplacer la lampe UVC après 8000 heures de service
La lampe UVC ne fonctionne pas	La prise de courant UVC n'est pas raccordée	Brancher la lampe UVC
	La lampe UVC est défectueuse	Remplacer la lampe UVC
	Le raccordement est défectueux	Vérifier les raccordements électriques
	La lampe UVC surchauffée	La lampe UVC se réenclenche automatiquement après refroidissement
Aucune sortie d'eau de l'entrée du bassin	La prise de la pompe n'est pas branchée	Brancher la prise de la pompe
	L'entrée dans le bassin est bloquée	Nettoyer l'entrée dans le bassin
	Le réservoir du filtre ou le boîtier de la pompe est bouché	Nettoyer le réservoir du filtre ou le boîtier de la pompe

- Español -

RECORDATORIO
LLAME AL 1-866-627-3435
ANTES DE REGRESAR A LA TIENDA.

Parte	Descripción	Cant.
A	El adaptador de la manguera negra con tuerca y burlete	2
B	El adaptador de la manguera escalonado transparente	2
C	Indicador de caudal	1
D	Tuerca	3
E	Unidad	1
F	Abrazadera de manguera	1

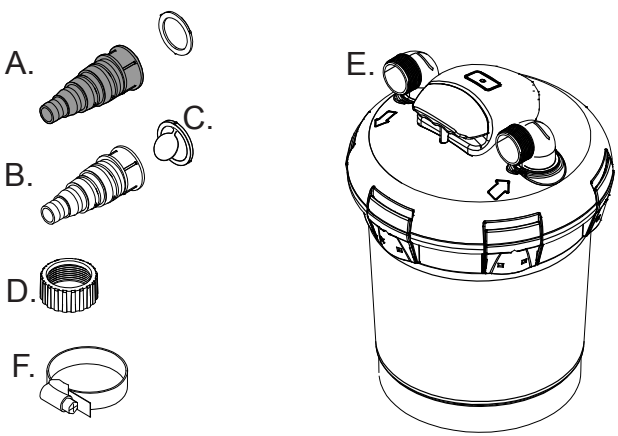

Información sobre estas instrucciones de operación

Bienvenido a Agua Viva de OASE. Hizo una excelente decisión al comprar este producto de **BioPress 100 / 1600 / 2400**. Antes de poner la unidad en operación, por favor lea las instrucciones de uso cuidadosamente y completamente para conocer la unidad. Asegúrese que cualquier trabajo en y con esta unidad esté en concordancia con estas instrucciones. Por favor, sigue estrictamente las instrucciones incluidas para lograr manejo seguro y adecuado del producto. Mantenga estas instrucciones en un lugar seguro. Por favor, incluye las instrucciones al pasar la unidad a un dueño nuevo.

SÍMBOLOS DE ADVERTENCIA Y PRECAUCIÓN

Símbolos utilizados en estas instrucciones

Los símbolos usados en este manual de operación tienen los siguientes significados:

Riesgo de lesión en personas a razón de voltaje eléctrico peligroso.
Este símbolo indica un peligro inminente, el cual puede llevar a la muerte o lesiones graves en caso de no tomar las medidas apropiadas.

Riesgo de lesión personal causado por una fuente general de peligro.
Este símbolo indica un peligro inminente, el cual puede llevar a la muerte o lesiones graves en caso de no tomar las medidas apropiadas.

Riesgo de lesiones debido a la rotura de cristales.
Este símbolo indica peligro, lo cual puede conducir a graves lesiones si no se toman las medidas oportunas.

Información importante para garantizar operación sin problemas.

Uso previsto

BioPress UVC 1000 / 1600 / 2400, llamada a continuación “unidad”, se puede usar solamente según lo especificado a continuación:

- Para la operación con agua limpia.
- Para la limpieza mecánica y biológica de estanques de jardín
- Operación observando los datos técnicos.

La lámpara UVC montada en el unidad sirve para matar las algas y bacterias en el agua de estanque. Su radiación es peligrosa para los ojos y la piel, también en pequeñas dosificaciones. La lámpara UVC nunca se debe emplear en una carcasa defectuosa o fuera de su carcasa o para otros fines.

Aplican las siguientes restricciones de uso de la unidad:

- No usar para conducir ningún tipo de líquido aparte del agua.
- No correr la unidad sin agua.
- No usar para propósitos comerciales o industriales.
- No usar en conjunto con químicos, comestibles, sustancias inflamables o explosivas.

Uso diferente del uso previsto

Esta unidad puede ser peligrosa y causar daños si no se usa en concordancia con estas instrucciones. Cualquier uso que no esté en concordancia con estas instrucciones o modificaciones de la unidad anulará la garantía limitada.

- Español -

Instalación

¡Atención! Voltaje eléctrico peligroso.
Posibles consecuencias: Muerte o lesiones graves.
Medidas de protección:
- Sólo debe operar la unidad con la capucha de protección instalados.
- Asegúrese de que está instalada con unidad hermética y una distancia de seguridad respecto al agua a por mínimo de 6.6 ft. (2 m).

Instrucciones de puesta a tierra
Este aparato debe estar conectado a tierra. En el caso de mal funcionamiento o avería, varada reducirá el riesgo de descarga eléctrica, proporcionando una ruta de menos resistencia para la corriente eléctrica. Este aparato está equipado con un cordón con un aparato-conductor de tierra y un enchufe con toma de tierra. El tapón debe estar enchufado a una toma de corriente que esté adecuado instaladas y conectadas a tierra en conformidad con todos los códigos y ordenanzas locales.

PRECAUCIÓN
La conexión inadecuada del conductor de tierra del dispositivo puede resultar en un riesgo de descarga eléctrica. Consulte con un electricista profesional o representante de servicio si está en duda si el aparato está correctamente conectado a tierra. No modifique el enchufe suministrado con el aparato; si no entra en la toma, tener una salida adecuada instalada por un técnico cualificado.

Instale la unidad de tal forma que no quede expuesta a la radiación directa del sol (máx. 104º F - 40º C).

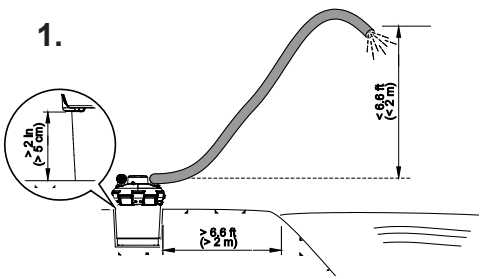

1. Coloque el filtro a presión por lo menos a 2m de distancia del borde del estanque sobre una base resistente y plana y protegido contra la inundación. Alternativo se puede colocar también el filtro hasta aprox. 5 cm debajo de las pinzas de cierre
- ○ La diferencia de altura entre la tapa y el punto de salida libre debe ser como máximo de 2 m.
- ○ Garantizar el acceso irrestricto a la cubierta para poder llevar a cabo el trabajo de la unidad.

BioPress 1600 / 2400

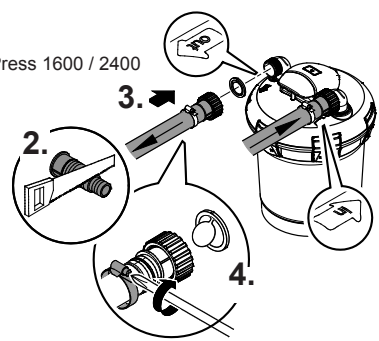

2. Corte el adaptador según lo demostrado con una sierra con marco; puede encontrar el tamaño de la tubería en el empaque.This helps to avoid pressure loss. (BioPress 1600 / 2400 único)

3. Empuje en el filtro las tuercas racores sobre los adaptadores, empuje en los tubos flexibles en el adaptador y asegúrelos con abrazaderas para tubos flexibles.

4. Inserte el anillo obturador o la junta tórica en la tuerca de unión para el adaptador de la manguera negra y atornillar a la entrada del filtro de presión.

BioPress 1000

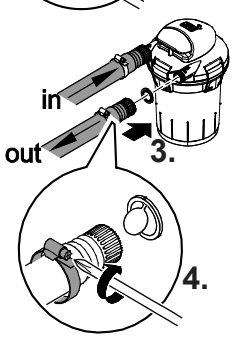

Inicio

¡Atención! Voltaje eléctrico peligroso.
Posibles consecuencias: Muerte o lesiones graves.
Medidas de protección:
- Unidades eléctricas e instalaciones con tensión nominal de U > 12 V AC o U >30 V DC ubicadas en el agua: Aísle las unidades e instalaciones (apague o desconecte del suministro de la corriente) antes de meter la mano en el agua.
- Aísle la unidad antes de iniciar cualquier tipo de trabajo.
- Proteja la unidad previniendo que se encienda por error.

¡Atención! No opere nunca el unidad con una presión del agua por encima de 0,2 bar.

Importante:

- Encienda la bomba primero, luego la unidad UVC.
- No opere nunca el unidad sin circulación de agua.
- La unidad se prende automáticamente al establecer conexión a la corriente.

1. **Para encender:** Conecte el cable eléctrico en el enchufe.
   - ○ El indicador luminoso se enciende.

   Nota:
   - ○ Después de una nueva instalación, la unidad volverá a alcanzar su pleno efecto de limpieza biológica después de unas pocas semanas.
   - ○ Una acción eficiente contra las bacterias resulta a una temperatura del agua de 50 °F (+ 10 °C).
   - ○ El controlador de temperatura montado desconecta automáticamente la lámpara UVC en caso de un calentamiento excesivo. La lámpara UVC se conecta automáticamente de nuevo después del enfriamiento.
   - ○ Compruebe si hay fugas en las conexiones.

2. **Para apagar:** Desenchufe el cable eléctrico.

1. BioPress 1600 / 2400

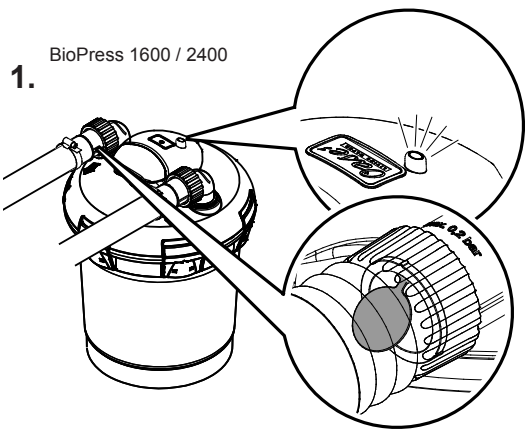

1. BioPress 1000

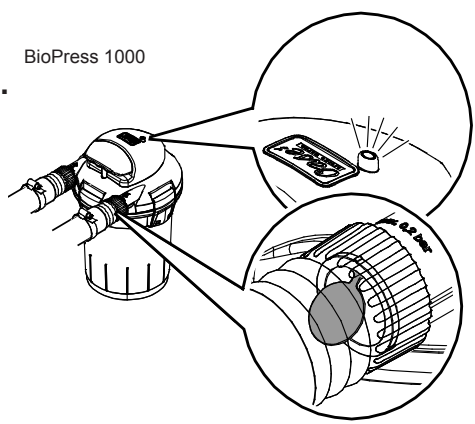

¿Preguntas, problemas, partes faltantes?
Antes de regresar con su vendedor, llame al 1-866-627-3435 de 8 am a 6 pm, hora del este, de lunes a viernes, o envíenos un correo electrónico a customercare@oase-livingwater.com. O visite nuestra página web www.oase-livingwater.com

- Español -

Mantenimiento y Limpieza

¡Atención! Voltaje eléctrico peligroso.
Posibles consecuencias: Muerte o lesiones graves.
Medidas de protección:
- Unidades eléctricas e instalaciones con tensión nominal de U > 12 V AC o U >30 V DC ubicadas en el agua: Aísle las unidades e instalaciones (apague o desconecte del suministro de la corriente) antes de meter la mano en el agua.
- Aísle la unidad antes de iniciar cualquier tipo de trabajo.
- Proteja la unidad previniendo que se encienda por error.

Nota:
- Controle y limpie regularmente la salida de agua al estanque.
- Los elementos de espuma filtrantes se deben limpiar regularmente (por ejemplo, cada cuatro semanas), sin embargo, a más tardar cuando turbia o agua sucia de la salida del agua vuelve al estanque de jardín.
- Primero una limpieza rápida.Si resultara insuficiente, limpiar toda la unidad.
- Un filtro obstruido podría conducir a rotura.
- Nunca use productos de limpieza fuertes o soluciones químicas.

Limpieza rápida

1. Apagar la bomba de filtrado.
- ○ Quite el tubo flexible de la salida del filtro desenroscando la tuerca racor.
- ○ Quite el tubo flexible de la entrada del filtro desenroscando la tuerca racor.

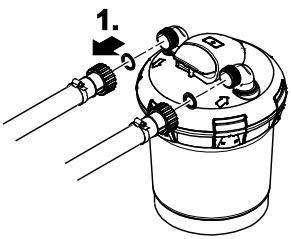

2. Adjuntar una manguera de vaciado de la suciedad con el adaptador de la manguera escalonado en la entrada del filtro.

BioPress 1600 / 2400

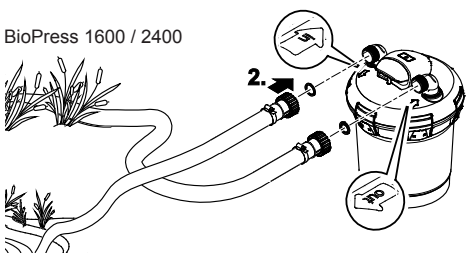

- Encienda la bomba de filtrado.

BioPress 1000

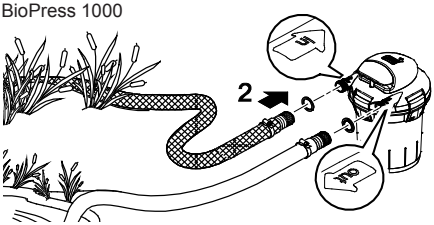

3. Tire fuertemente del empuñadura de limpieza y “bombee” varias veces. Los elementos de espuma filtrantes se limpian de forma mecánica hasta que el agua salga clara.

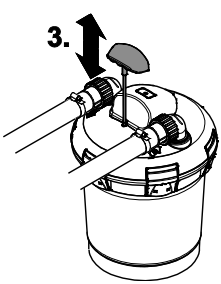

- Apagar la bomba de filtrado.
- Quite la suciedad en el tubo de drenaje y conectar correctamente las mangueras para el funcionamiento normal.

Mantenimiento y Limpieza (siguió)

Limpieza completa

1. Desconecte todos los tubos flexibles desenroscando las tuercas racores

2. Abra las pinzas de cierre del recipiente de filtro.
   - ○ BioPress 1000: Mantenga el contenedor del filtro en el elemento de sujeción

3. Quite la tapa con el paquete de espuma filtrante.

BioPress 1600 / 2400

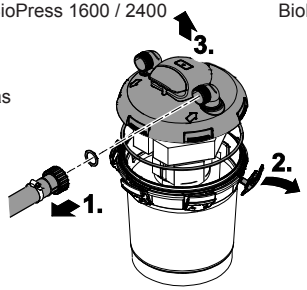

BioPress 1000

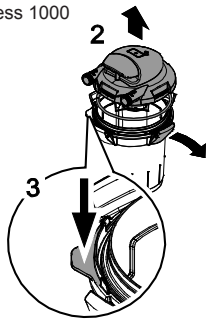

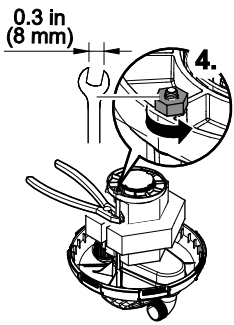

4. Colóquela con la cabeza en una base suave limpia de forma que los elementos de espuma filtrantes se encuentren con el anillo hacia arriba.
   - ○ Desenrosque el anillo de presión aflojando la tuerca de la barra de tracción.
   - ○ Para quitar la tuerca, sujetando la varilla de tracción utilizando pinzas de combinación.

Nota: no tire de la varilla de tracción fuera de la cubierta.

5. Quite los elementos de espuma filtrantes.

6. Límpielos bajo el agua corriente apretándolos fuertemente.
   - ○ Limpie los recipientes, tapa con tubo de rejilla y anillo de presión con un chorro de agua.

7. Desplace los elementos de espuma filtrantes de forma que la barra de tracción se encuentre en la entalladura de los elementos de espuma filtrantes.

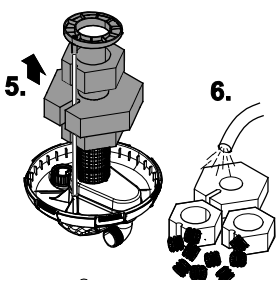

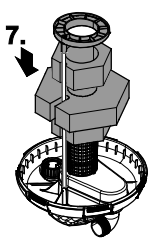

8. Ponga el anillo de presión con la guía de barra hacia abajo y enrósquelo a la barra de tracción con la tuerca.
   - ○ Para apretar la tuerca, sujetando la varilla de tracción utilizando pinzas de combinación.
   - ○ El tubo de rejilla se tiene que encontrar completamente en el diámetro del anillo
   - ○ Quite la junta de tapa del recipiente y compruebe si presenta daños; límpiela o bien sustitúyala, colóquela en superior del recipiente.
9. Presione la tapa con el paquete de elementos de espuma filtrantes en el recipiente y enclave las pinzas de cierre.
   - ○ Realice una limpieza rápida (Sección: limpieza rápida).

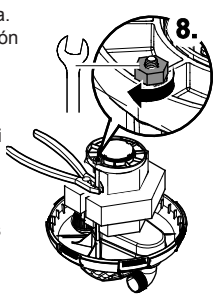

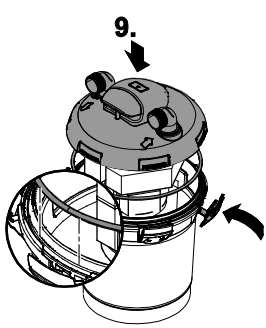

¿Preguntas, problemas, partes faltantes?
Antes de regresar con su vendedor, llame al 1-866-627-3435 de 8 am a 6 pm, hora del este, de lunes a viernes, o envíenos un correo electrónico a customercare@oase-livingwater.com. O visite nuestra página web www.oase-livingwater.com

Limpieza del vidrio cuarzoso / Sustitución de la lámpara UVC

¡Atención! Radiación ultravioleta.
Posibles consecuencias: Lesión de los ojos o la piel por quemadura.
Medidas de protección:
- No opere nunca la lámpara UVC fuera de la carcasa.
- No opere nunca la lámpara UVC en una carcasa defectuosa.

Peligro: La radiación ultravioleta.
No exponga los ojos a los rayos de luz.
Desconectar la alimentación antes de hacer mantenimiento o sustitución de lámpara.
Sustituya la lámpara sólo con lámpara de 9 vatios nominal:

PRECAUCIÓN: Para reducir el riesgo de descarga eléctrica - sólo se conectan a un circuito que esté protegido por un interruptor de circuito de falla a tierra (GFCI)

¡Atención! Vidrio frágil
Posibles consecuencias: Lesiones en las manos causadas por cortes
Medidas de protección: Manipule con cuidado el vidrio de cuarzo y la lámpara UVC.

¡Nota!
Por razones de seguridad la luz UVC sólo pueden activarse cuando el jefe de la unidad ha sido correctamente instalado en la carcasa.

Opening the UCV clarifying unit

1. Quite la tapa cobertora del unidad preclarificador UVC.
   - ○ Gire el unidad preclarificador UVC en sentido antihorario hasta el tope (cierre de bayoneta) y sáquelo junto conel anillo en O cuidadosamente de la tapa del filtro.
2. Afloje el tornillo de chapa hasta que la punta del tornillo esté encajada en la carcasa del tornillo de fijación.
3. Desenrosque el tornillo de fijación en sentido antihorario.

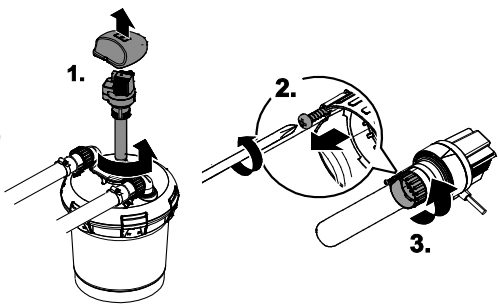

4. Saque el vidrio cuarzo con junta tórica con un ligero movimiento de giro hacia delante
   - ○ Compruebe si el vidrio cuarzo y junta tórica están dañados y Sustituir a los si fuera necesario.
   - ○ Limpie el vidrio cuarzo por fuera con un paño húmedo.

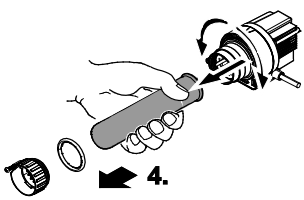

Limpieza del vidrio cuarzoso / Sustitución de la lámpara UVC (siguió)

Sustitución de la lámpara UVC

Importante:

- Emplee sólo lámparas cuya denominación y especificación de potencia se correspondan con las especificaciones en la placa de datos técnicos.
- Para una potencia de filtraje óptima se debe cambiar la lámpara UVC después de aprox. 8.000 horas de servicio.

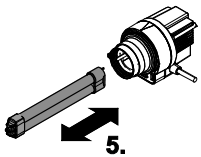

5. Saque y cambie la lámpara UVC.

Montaje de la unidad de clarificación UVC

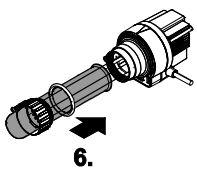

6. Introduzca el vidrio cuarzo con junta tórica hasta el tope en la cabeza del unidad.
- ○ Junta tórica se tiene que presionar en la ranura entre la cabeza del unidad y el vidrio cuarzo.

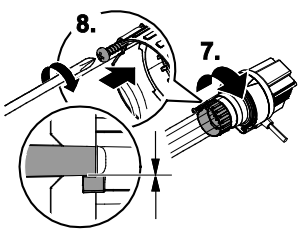

7. Enrosque el tornillo de apriete en el sentido horario hasta el tope.

8. Apriete el tornillo de chapa.

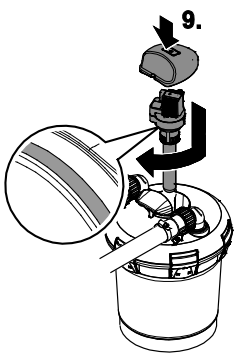

9. Controle si la Junta tórica en la cabeza del unidad presenta daños y sustitúyalo si fuera necesario.
- ○ Introduzca la cabeza del unidad cuidadosamente con una ligera presión en la carcasa. Los pivotes de la carcasa tienen que agarrar en las ranuras del cierre de bayoneta.
- ○ Gire la cabeza del unidad con una ligera presión en el sentido horario hasta el tope.
- ○ Coloque de nuevo la tapa cobertora del unidad preclarificador UVC.

Almacenamiento/Acondicionamiento para el invierno

- Sacar y sustituir la lámpara UVC (Sección: Sustituir la lámpara UVC).
- El equipo se tiene que poner fuera de servicio si la temperatura del agua baja por debajo de 8 °C o a más tardar cuando se esperen heladas.
- Vacíe el filtro a presión, límpielo minuciosamente y compruebe si está dañado.
- Quite y limpie todos los medios filtrantes y almacénelos secos y protegidos contra heladas.
- El lugar de almacenamiento no debe estar al alcance de los niños.
- Cubra el recipiente de filtro de forma que no pueda entrar el agua de lluvia.
- Vacíe lo más posible todos los tubos flexibles, tuberías y conexiones.

Componentes de desgaste

La luz UVC, el vidrio de cuarzo y los filtros son componentes de desgaste y estás excluido de la garantía.

Desecho



¡No deseche esta unidad en conjunto con la basura doméstica! Primero deshabilite la unidad al cortar los cables. Puede obtener información adicional sobre el reciclaje de este producto de su autoridad municipal local.

Resolución de problemas

Problema	Causa	Solución
El rendimiento del unidad es insuficiente	Unidad funciona desde hace poco tiempo	El pleno efecto limpiador biológico se alcanza después de algunas semanas
	El agua está extremadamente sucia	Elimine las algas y hojas del estanque, cambie el agua
	Exceso de peces y animales en el estanque	Valor aproximativo: Peces en una longitud de aprox. 60 cm por 1 m³ de agua de estanque
	Medios filtrantes sucios	Limpie los medios filtrantes
	El tubo de vidrio cuarzo está sucio	Desmonte el UVC y limpie el vidrio cuarzo
	La lámpara UVC ya no tiene rendimiento	La lámpara se tiene que sustituir después de 8.000 horas de servicio
La indicación de la lámpara UVC no seilu-mina.	La clavija del UVC no está conectada a la red	Conecte la clavija de UVC a la red
	Lámpara UVC defectuosa	Sustituya la lámpara UVC
	Conexión defectuosa	Compruebe la conexióneléctrica
	UVC sobrecalentado	El UVC se conecta automáticamentedespués del enfriamiento.
No sale agua por la entrada delestanque	La clavija de la bomba no está conectada a la red	Conecte la clavija de la bomba a lared
	Entrada del estanqueobstruida	Limpie la entrada del estanque
	Filter container/pump housing clogged	Limpie el recipiente de filtro / la carcasa dela bomba

EN	Model	Model no.	Rated voltage	Power consumption	Dimensions	Operating pressure	Connections	Max. flow rate	Water temperature	Power cord length	UVC lamp
FR	Modèle	Numéro de modèle	Tension nominale	Consommation électrique	Dimension	La pression de fonctionnement	Branchement pour flexibles	Capacité de débit	La température de l'eau	Longueur du cordon	Lampe UVC
SP	Modelo	No. de modelo	Tensión nominal	Consumo eléctrico	Dimensiones	Presión de funcionamiento	Conexiones para tubería	Tasa de flujo máxima	La temperatura del agua	Longitud de cable	La lámpara UVC
BioPress UVC	**1000**	**45451**	**120V / 60 Hz**	**14 W**	**9 x 9.25 in. 230 × 235 mm**	**2.9 psi / 6.7 ft. of head**	**3/4" / 1" 19 / 25 mm**	**1050 GPH 3975 LPH**	**+4 … +35 °C**	**15 ft. 4,6 m**	**7 W**
	1600	**40348**		**12 W**	**13.8 x 17.7 in. 351 × 450 mm**		**3/4" / 1" / 1¼" / 1½" 19 / 25 / 32 / 38 mm**	**2000 GPH 7571 LPH**		**16 ft. 5 m**	**9 W**
	2400	**45452**		**15 W**	**15 x 21.6 in. 381 × 450 mm**			**2120 GPH 8025 LPH**		**15 ft. 4,6 m**	

• COURTENAY • SURREY • VICTORIA
VAN ISLE WATER
vanislewater.com
Vaje
LIVING WATER

Pos.	BioPress 1000
1	46971
2	14543
3	15327
4	14555
5	15561
6	14825
7	15326
8	44095
9	40963
10	15535
11	14193

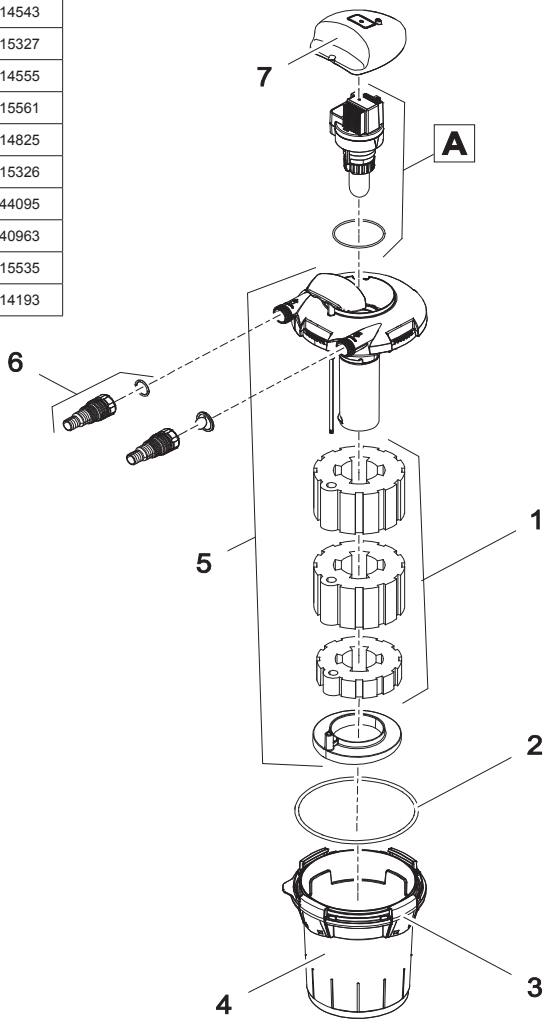

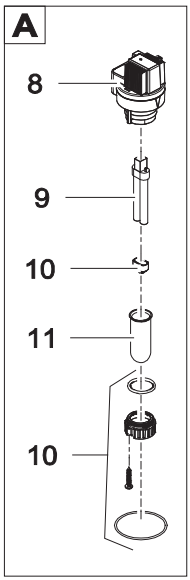

Pos.	BioPress	
	1600	2400
1	40969	40969
2	28812	28812
3	35751	35751
4	28042	28041
5	35814	35814
6	35815	35816
7	35750	35750
8	15326	15326
9	44095	44095
10	40964	40964
11	15535	15535
12	13312	13312
13	24813	24813

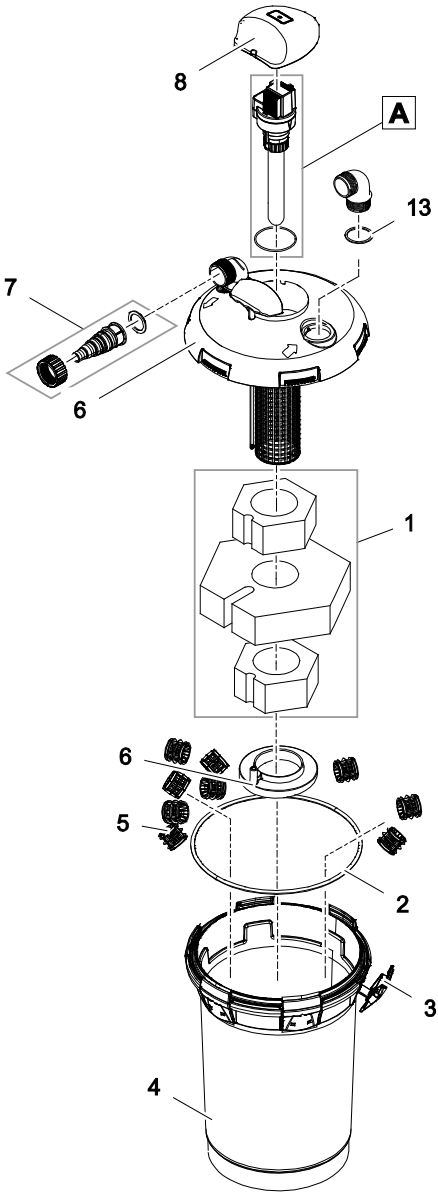

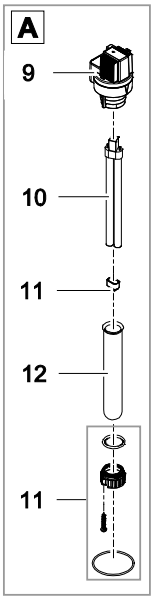

Oase
LIVING WATER

OASE North America INC. · www.oase-livingwater.com

46635/09-16